Fig. 1

Jøtul I 570

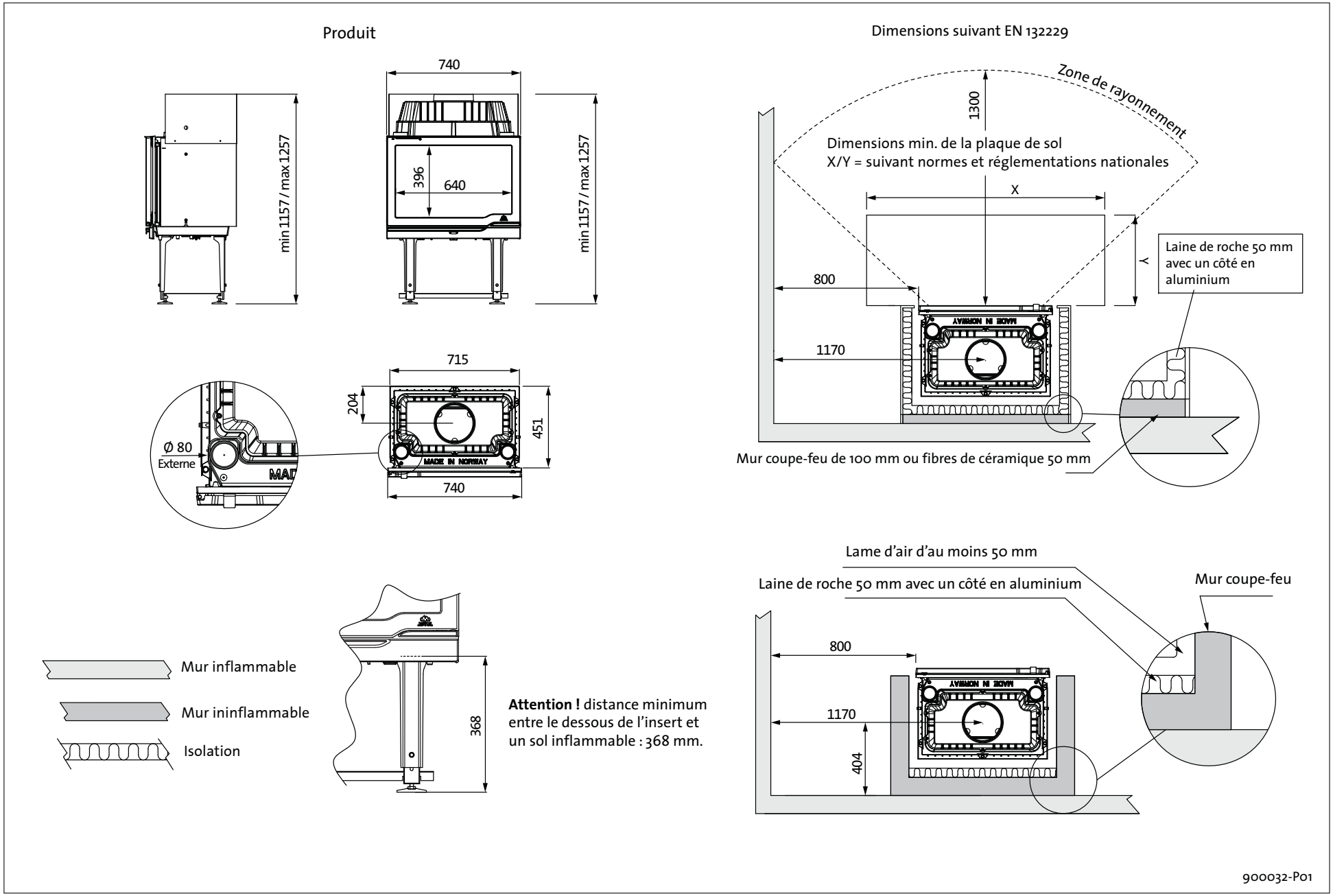

Attention ! distance minimum entre le dessous de l'insert et un sol inflammable : 368 mm.